014底

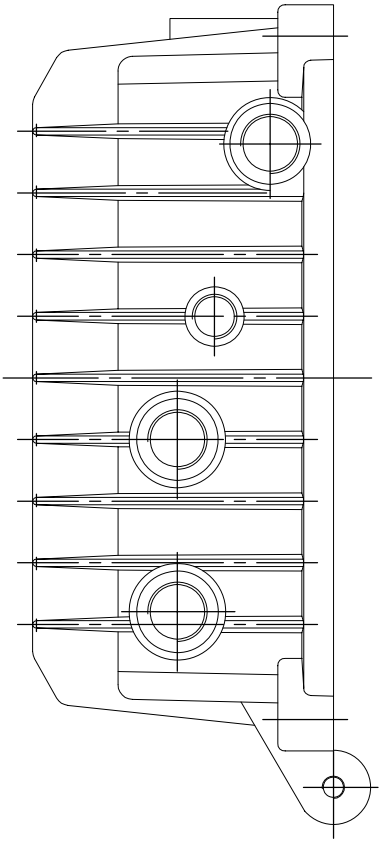

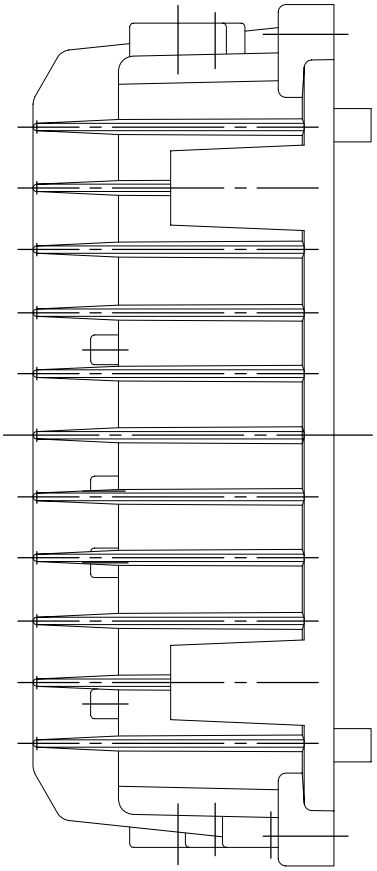

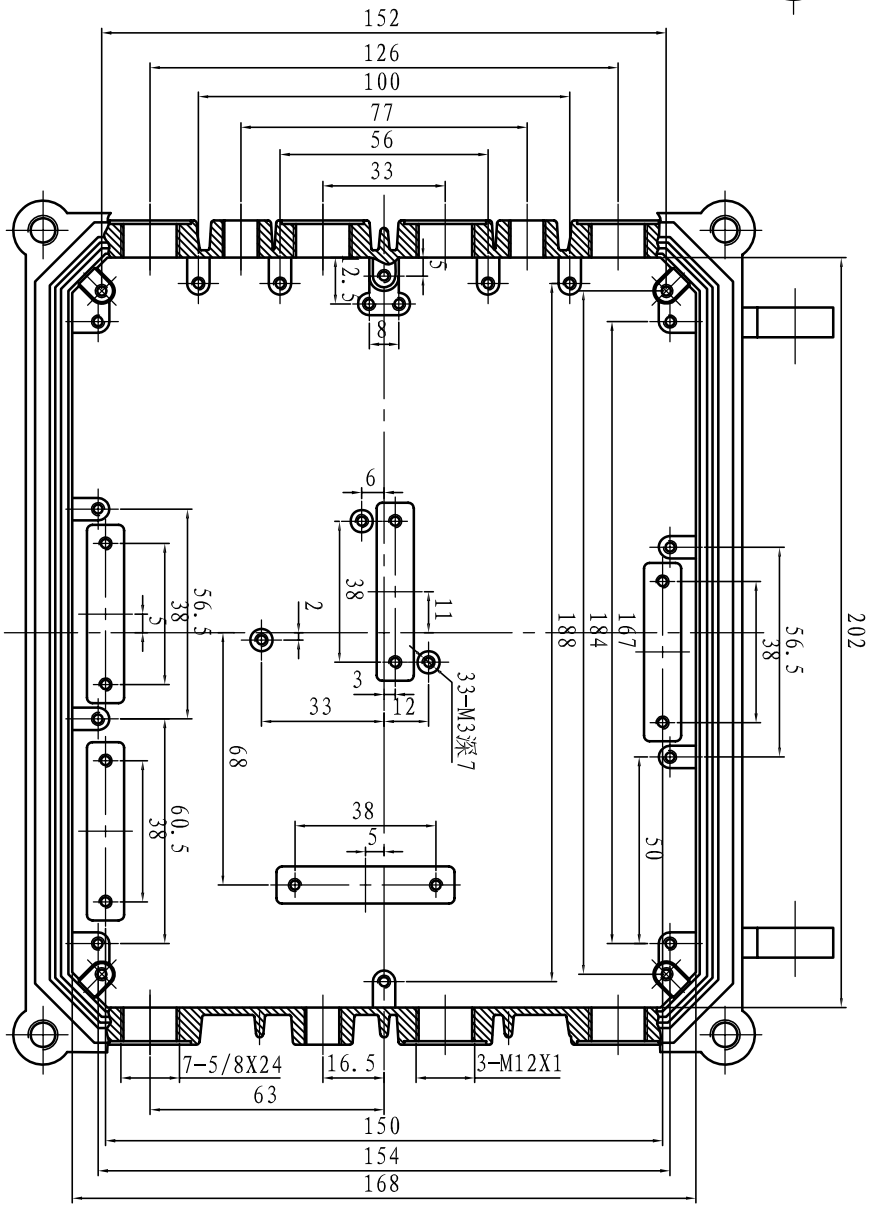
152
126
100
77
56
33
2.5
5
8
6
38
11
2
3
12
33
33-M3深7
56.5
38
5
68
60.5
38
38
5
188
184
167
50
56.5
38
202
7-5/8X24
16.5
3-M12X1
63
150
154
168

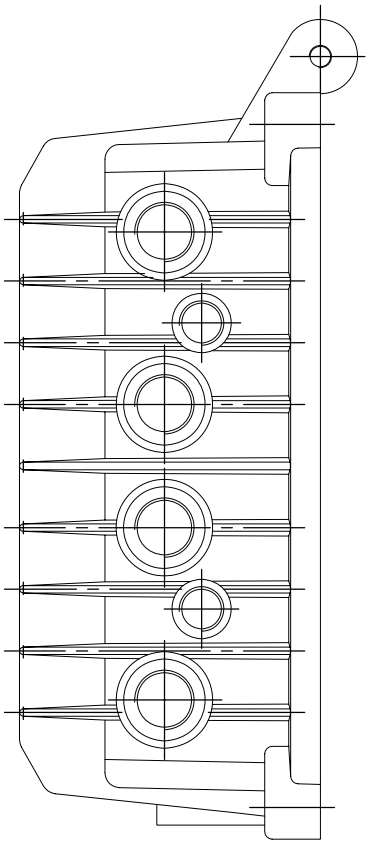

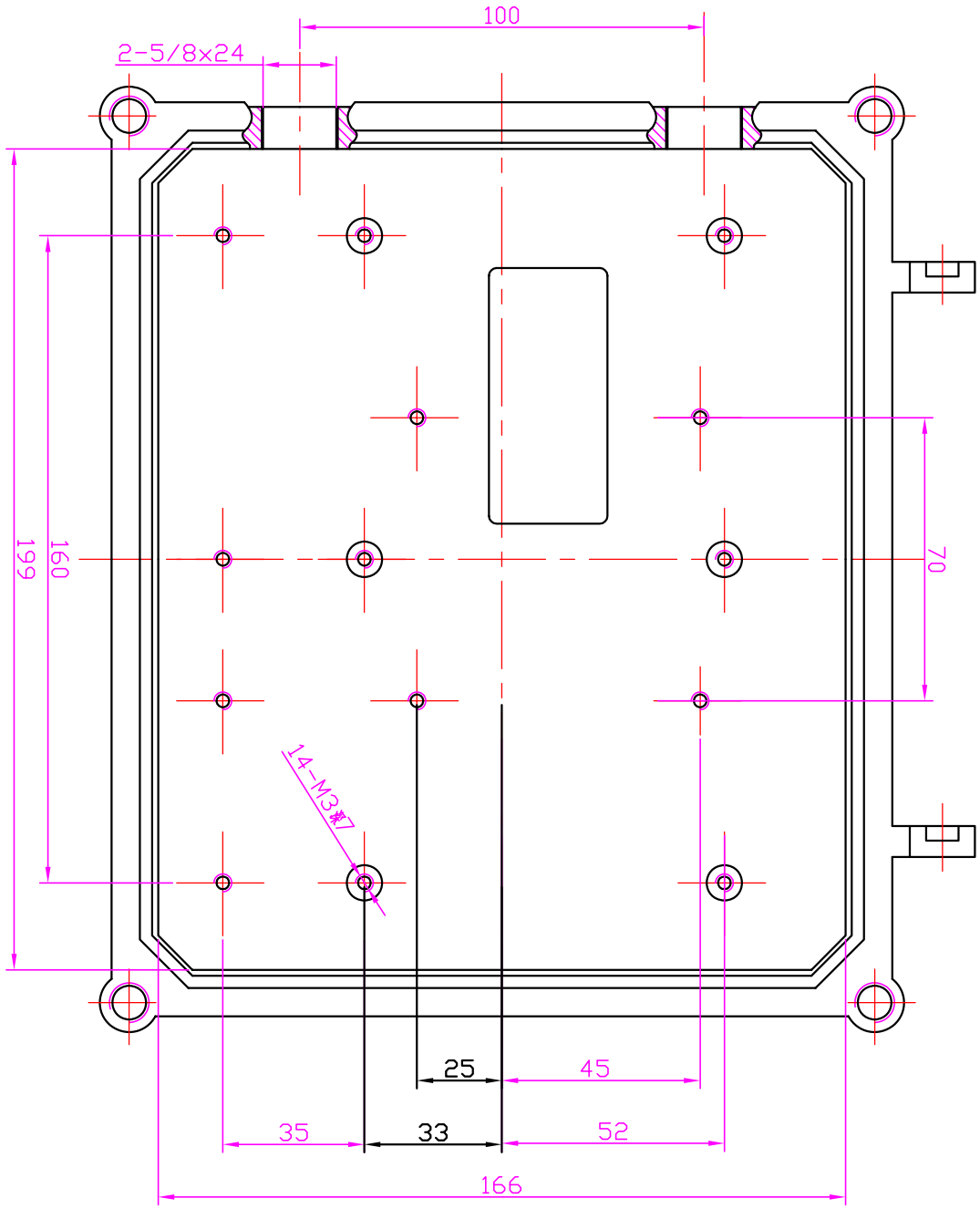
100
2-5/8x24
199
160
70
14-M3⌀7
25
45
35
33
52
166