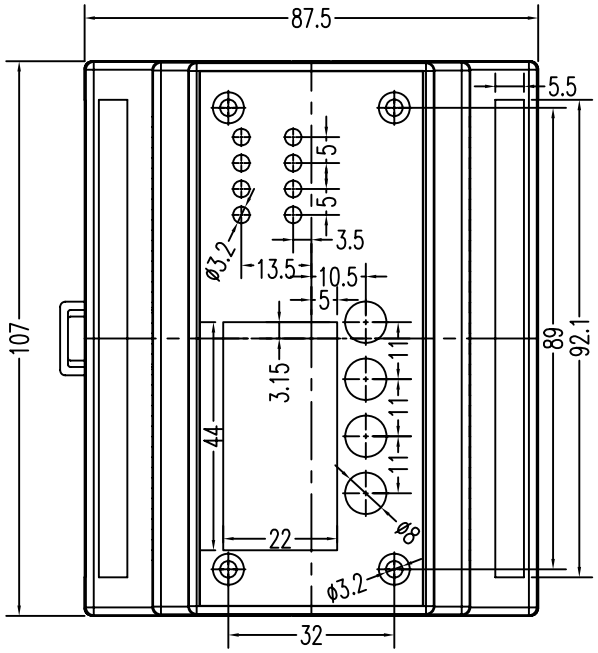

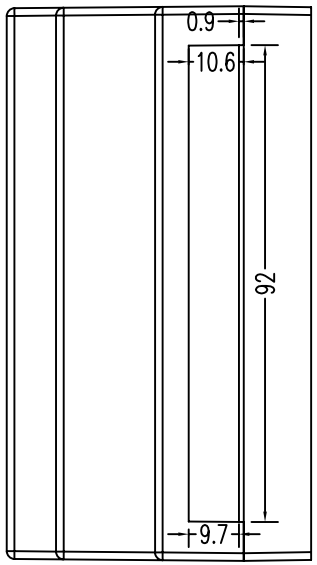

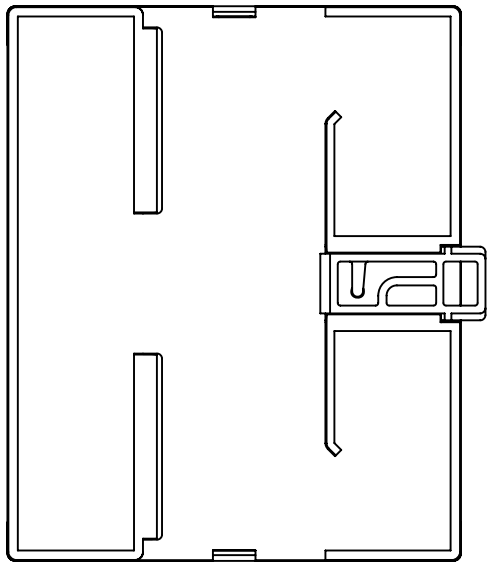

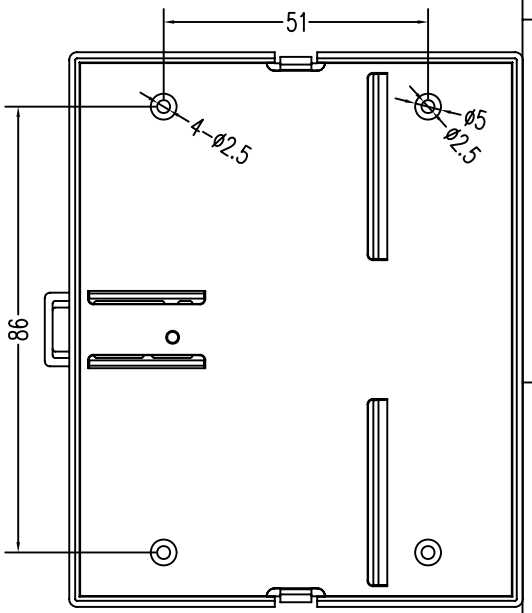

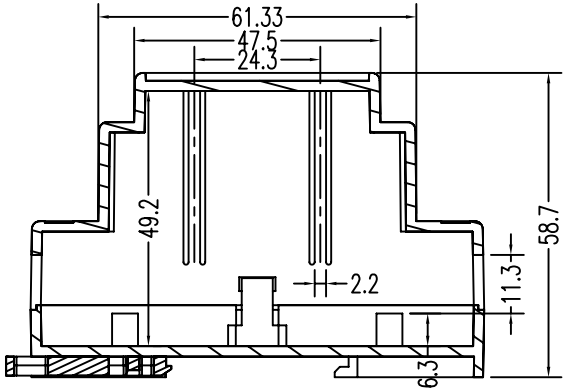

??
A-A

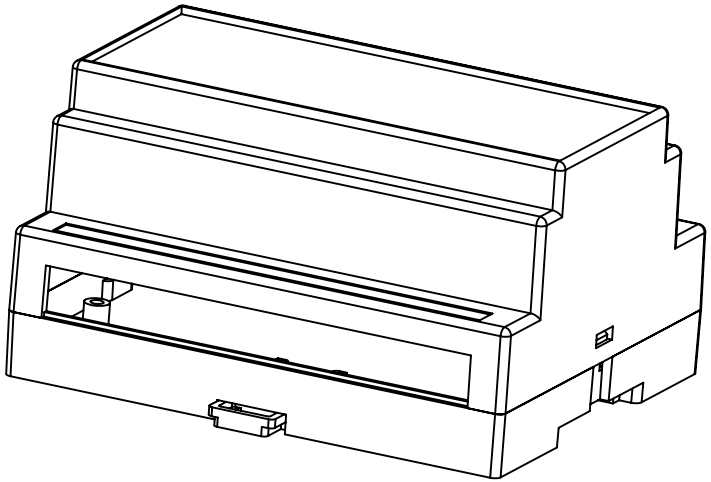

余姚市精钢塑模有限公司 YuYao JingGang Plastic Mould Co.,Ltd			
产品名称 Part NAME	4-03-2		
产品编号 Part NO.	4-03-2		
角 法 3ST		产品材料 PRODUCTOR MATERIAL	ABS
? ? SCALE 1/1	单 位 UNIT MM	表面处理 SURFACE TREATMENT	
? ? DESIGN	? ? DRAW	校 对 CHECK	审 定 APPROVE
			HZQIANG