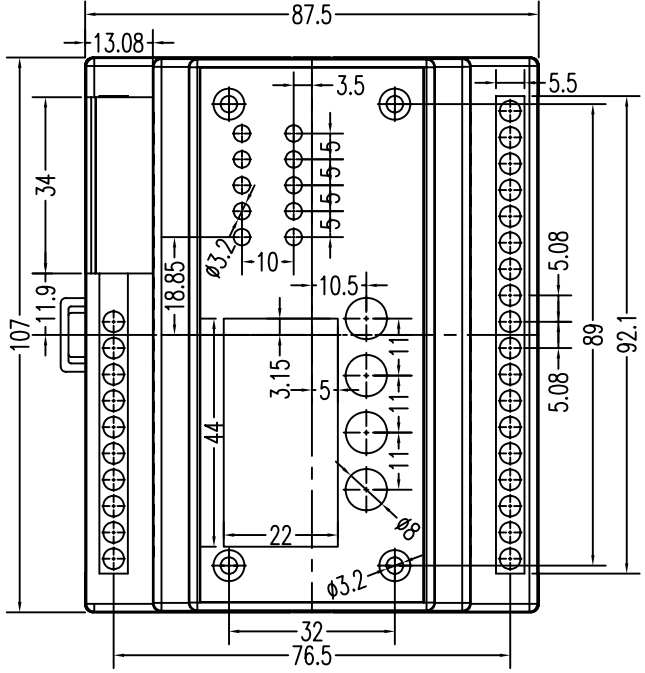

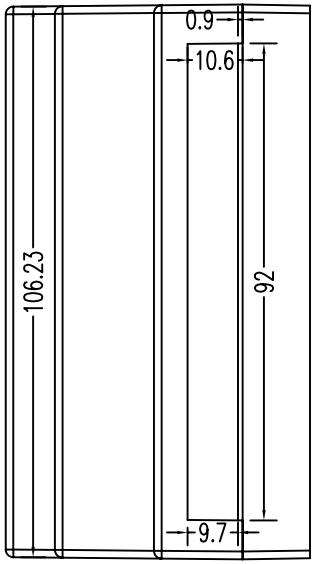

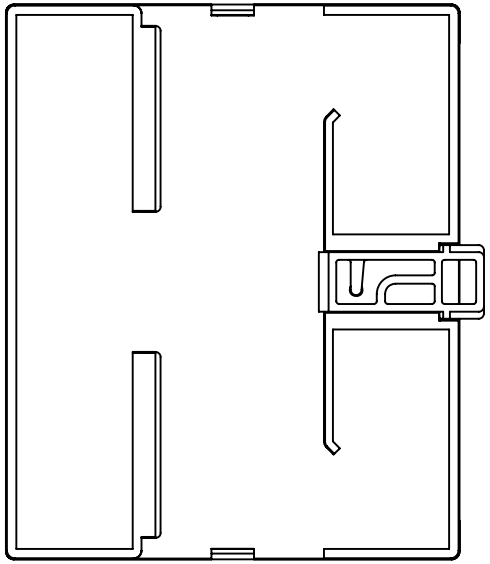

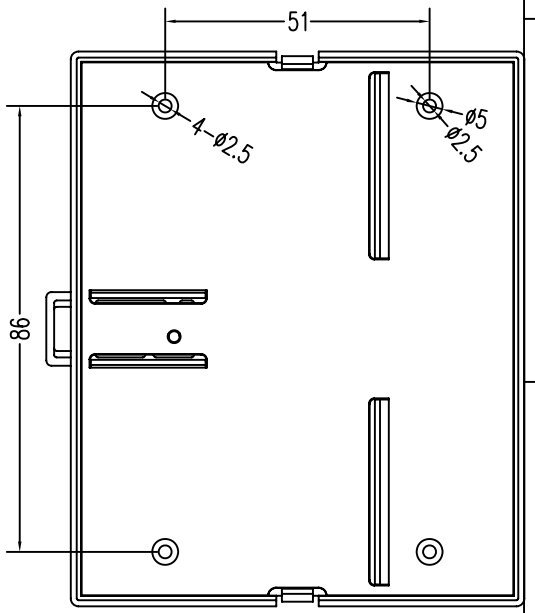

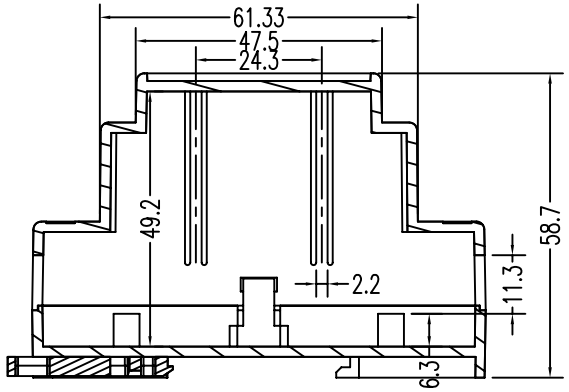

剖面
A-A

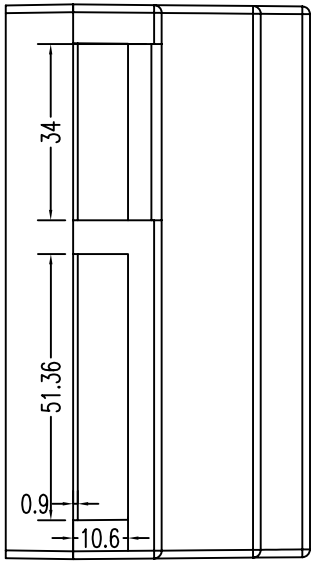

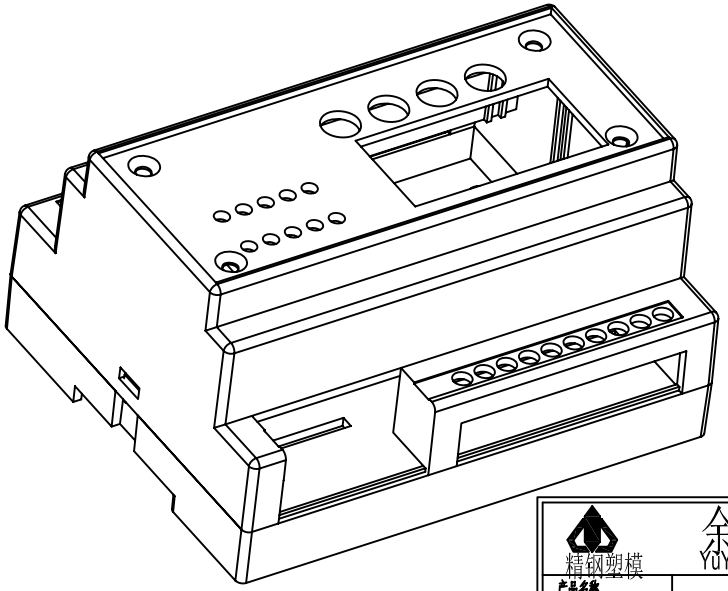

精钢塑模	余姚市精钢塑模有限公司 YuYao JingGang Plastic Mould Co.,Ltd		
产品名称 Part NAME	4-33		
产品编号 Part NO.	4-33		
角 法 3ST		产品材料 PRODUCTOR MATERIAL	ABS
比 例 SCALE 1/1	单 位 UNIT MM	表面处理 SURFACE TREATMENT	
设 计 DESIGN	制 图 DRAW	校 对 CHECK	审 定 APPROVE
			HZQIANG

F E D C B A